Величук Євген миколайович

ПДВИЩЕННЯ ЕНЕРГОЕФЕКТИВНОСТІ СИСТЕМ ОПАЛЕННЯ І ВЕНТИЛЯЦІЇ В БУДИНКАХ ГРОМАДСЬКОГО ТИПУ

Магістерська кваліфікаційна робота

Науковий керівник
доктор економічних наук, професор
Джеджула В'ячеслав Васильович

Актуальність теми. Проблема енергозбереження в системах опалення і вентиляції будівель вкрай важлива. Розвиток ринкових відносин викликав серйозне зростання цін на енергоносії. У зв'язку з цим раціональне використання енергії в системах опалення і вентиляції в будинках громадського типу дозволить істотно скоротити обсяги споживання енергії, а також знизити витрати на їх обслуговування.

Метою магістерської кваліфікаційної роботи є розробка заходів щодо підвищення енергоефективності роботи системи вентиляції на прикладі адміністративно-побутової будівлі. Для досягнення поставленої мети необхідно вирішити такі **задачі**:

- Провести аналіз енергоефективності існуючих систем опалення і вентиляції.
- Провести аналіз енергоефективності систем рекуперації в будинках громадського типу;
- Визначити найефективнішу систему рекуперації вентиляційного повітря для даної будівлі врахувавши різні показники.

Наукову новизну роботи:

- Наведено способи утилізації теплової енергії для адміністративно побутовій будівлі в м. Жмеринка
- Економічно обгрунотований вибір найбільш доцільної схеми рекуперації теплової енергії для даної
- Запропоновані заходи щодо підвищення енергоефективності систем опалення і вентиляції в громадській будівлі.

Практичне значення одержаних результатів:

- Запропоновано найбільш вдалий і економічно вигідний спосіб рекуперації повітря для адміністративно-побутової будівлі.
- Розроблена економічно ефективна схема опалення і вентиляції даної споруди;
- Запропоновані заходи щодо підвищення енергоефективності систем опалення і вентиляції розроблена для адміністративно-побутової будівлі в м. Жмеринка.

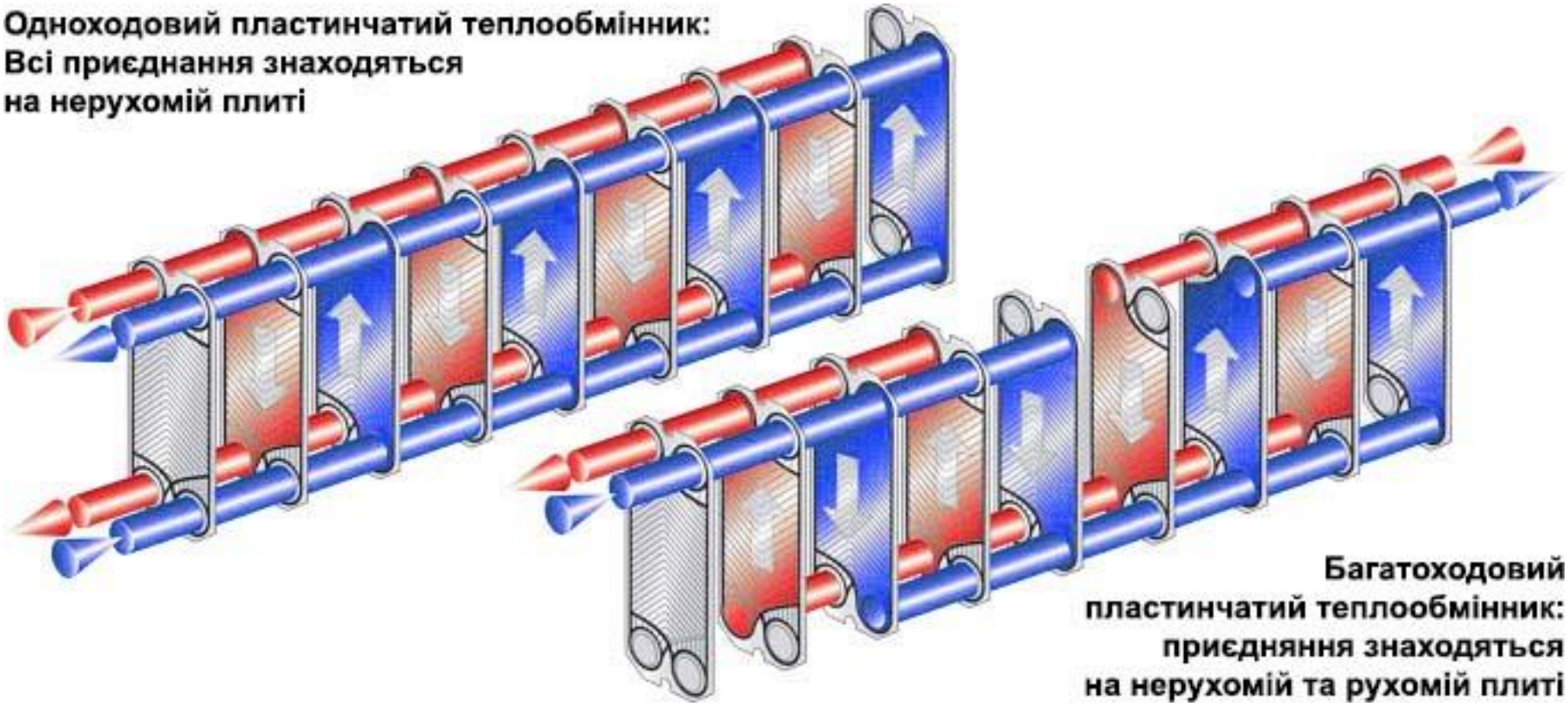

Переваги:

1.Проста будова і відстність рухомих частин;

2. Виключено забруднення припливного повітря;

3. Відсутність ТО .

Недоліки:

1. Обмерзання;
2. Відсутній вологообмін між припливом і витяжкою

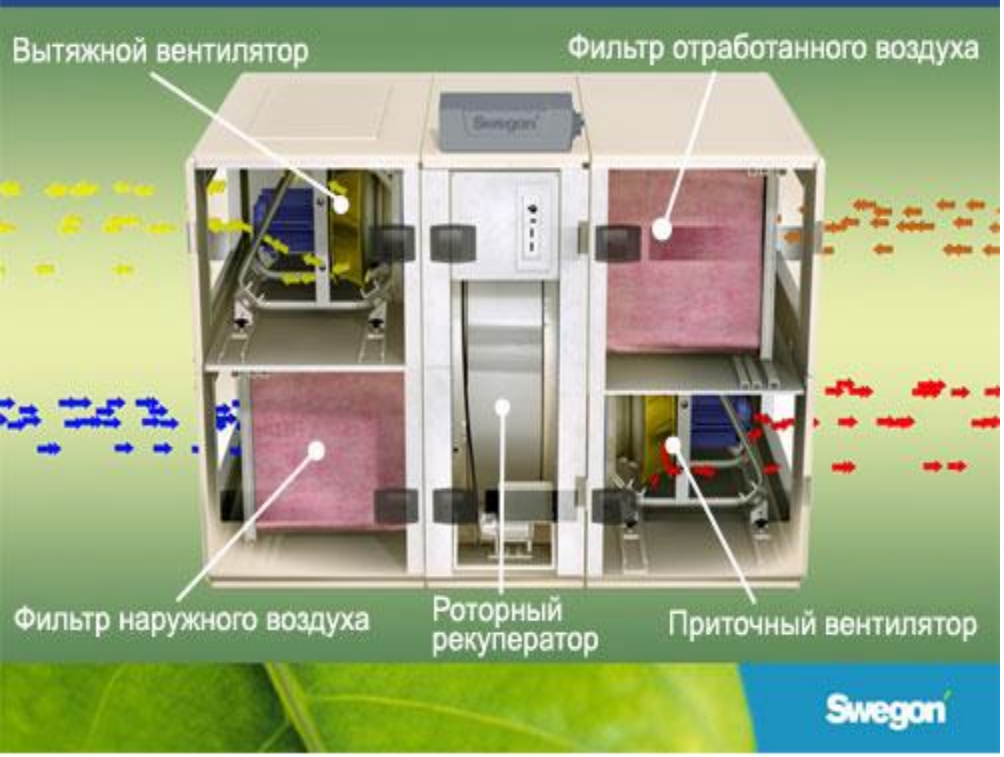

Преваги:

- можливість використання роторів різного типу
- агрегат має мінімальні габарити;
- регулювання швидкості обертання ротора дозволяє управляти загальною ефективністю рекуператора

Недоліки:

- використання можливе за умови паралельного розташування припливного і витяжного повітропроводів
- має місце додаткова витрата електроенергії,
- забруднене повітря частково переноситься з витяжки в приплив

Аналіз строків окупності пластинчастого і роторного теплоутилізаторів

$$Q_p^i = \frac{1}{3600} V p c_p t_{np} \left(t_{np} - t_H^i\right) \mathcal{T} [\text{кВт} \cdot \text{год}],$$

$$Q_p = Q_p^i \cdot \mathcal{T} [\text{кВт} \cdot \text{год/рік}]$$

$$\mathcal{T} = 189 \cdot 12 = 2268 \text{ (год/рік)}$$

$$t_{H2}^i = t_{H1}^i + \varepsilon (t_{y1} - t_{H1}^i) [^\circ C]$$

$$Q_{p,\text{ут}}^i = \frac{1}{3600} V p c_p \left(t_{np} - t_H^i\right) [\text{кВт} \cdot \text{год}]$$

$$Q_{p,\text{ут}} = Q_{p,\text{ут}}^i \cdot \mathcal{T} [\text{кВт} \cdot \text{год/рік}]$$

$$\Delta Q = 29484 - 3477, = 26013 [\text{кВт} \cdot \text{год/рік}]$$

$$E = \Delta Q \cdot \text{П} - N \cdot \text{П}_{\text{ел}} [\text{грн/рік}]$$

$$\tau = \frac{\text{П}_{\text{ут}}}{\text{Е}} \text{ (рік)}$$

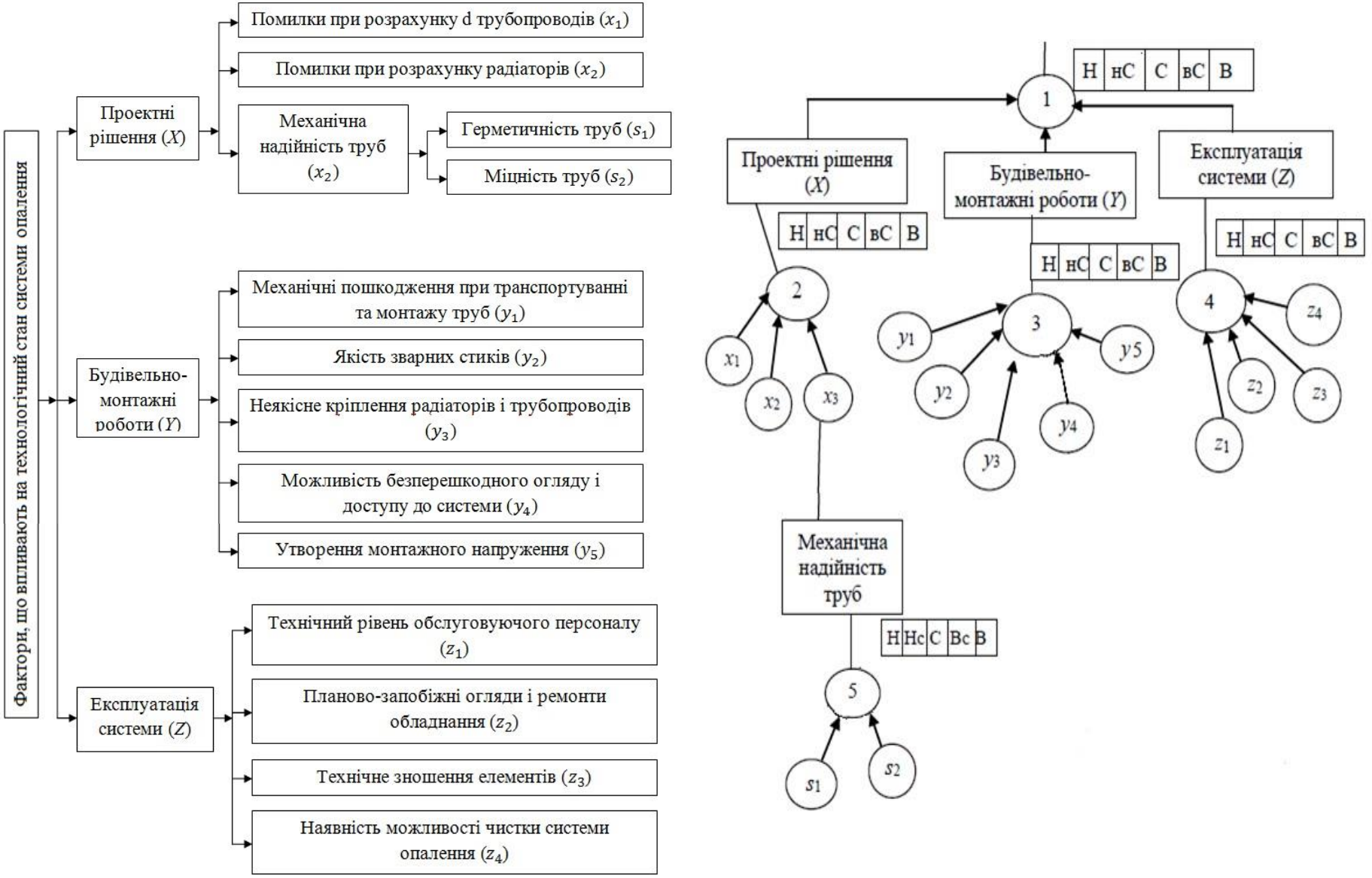

Рис. 1 - Класифікація факторів, що впливають на технічний стан системи вентиляції

Схема розміщення опалювальних приладів на першому поверсі

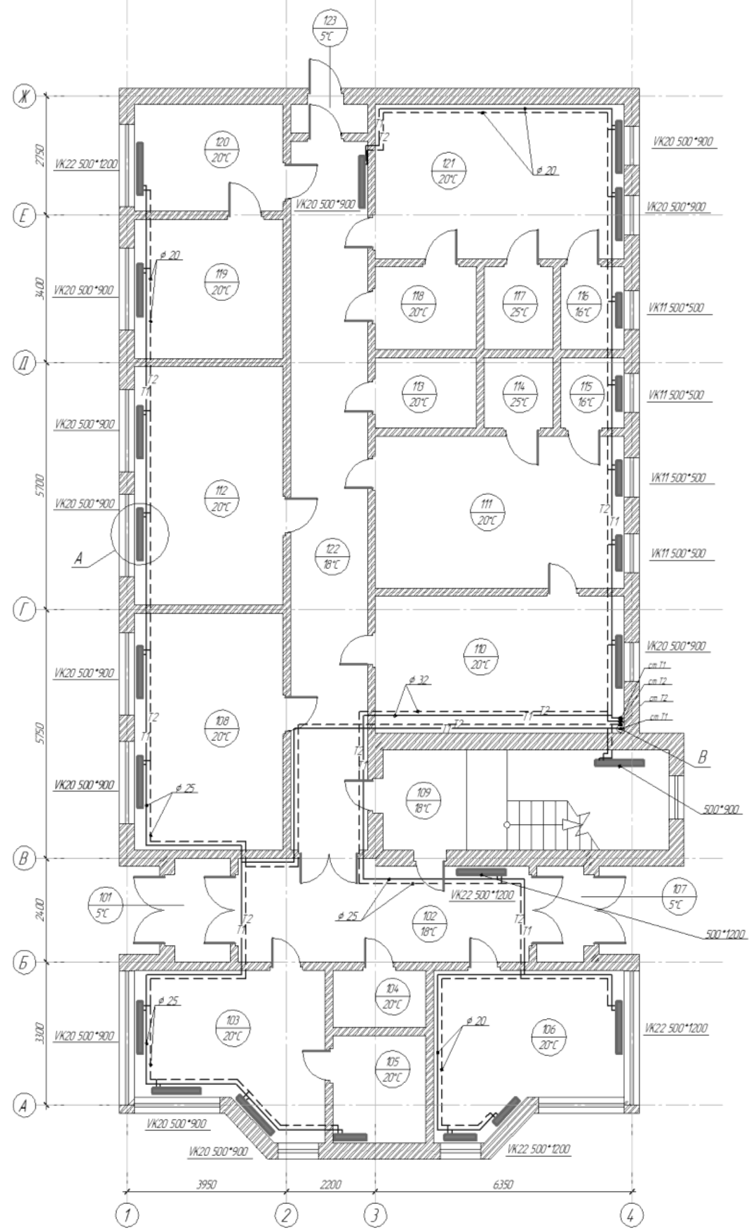

Експлікація приміщень

№ прим.	Найменування	Площа, м²
101	Тамбур	3,3
102	Хол	16,6
103	Охорона	15,7
104	Охорона	5,7
105	Щитова	3,02
106	Медпункт	15,7
107	Тамбур	2,6
108	Оператор автовагової	20,02
109	Сходова клітка	16,4
110	Сушка спецодягу	19,5
111	Гардероб жіночий	21,6
112	Кімната прийому їжі	20,2
113	Санвузол (Ж)	4,03
114	Душова (Ж)	2,7
115	Кладова	2,5
116	Кладова	2,9
117	Душова (Ч)	3,3
118	Санвузол (Ч)	4,7
119	Кабінет	11,8
120	Кабінет	9,03
121	Гардероб чоловічий	21,9
122	Коридор	31,3
123	Тамбур	1,3

08-12.МКР.001.00.000 СК

Підвищення енергоефективності систем опалення і вентиляції в будинках громадського типу

Изм.	Колич.	Лист	№ док.	Подп.	Дата

Розробив	Величук Е.М.		
Перевірив	Джеджула В.В.		
Рецензент			
Норм.контр.	Панкевич О.Д.		
Затвердив			

Схема опалення

Стадія	Лист	Листов
	1	10

Схема розташування опалювальних приладів на 1-му поверсі

ВНТУ, ТГ-15м

Формат А1

Согласовано

Взам. инв. №

Подп. и дата

Инв. № подл.

Розташування опалювальних приладів на другому поверсі

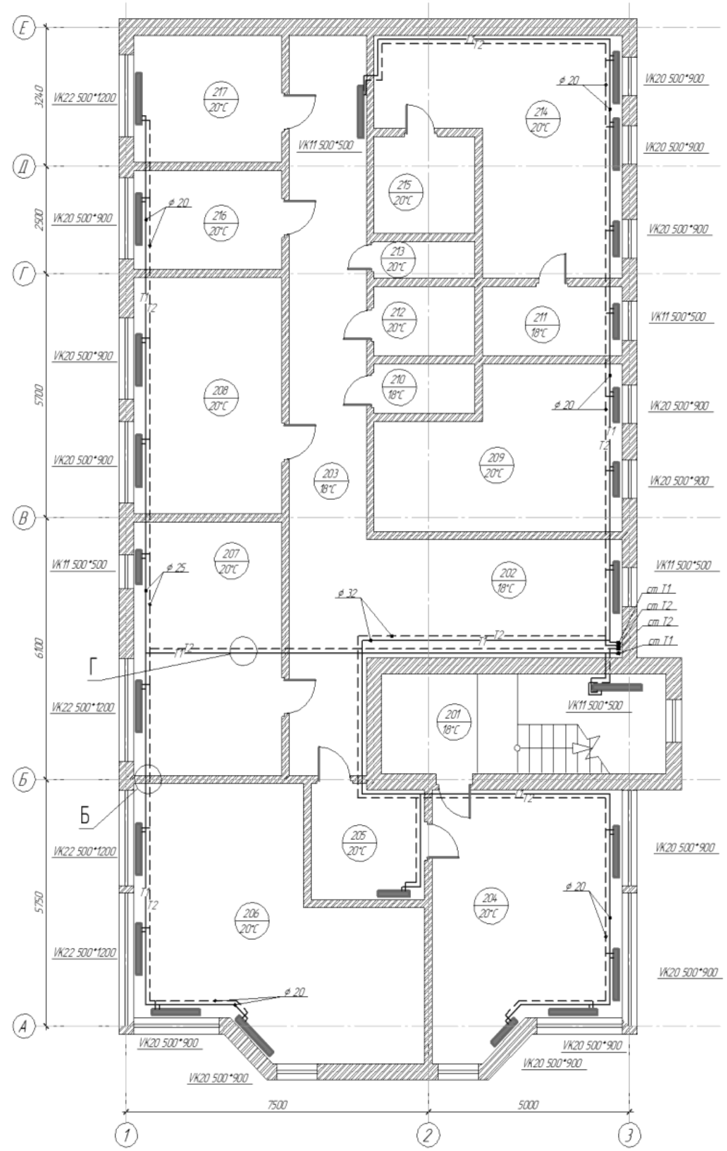

Експлікація приміщень

№прим	Найменування	Площа, м^2
201	Сходова клітка	16,4
202	Хол	17,5
203	Коридор	33,1
204	Головний бухгалтер	26,9
205	Приймальня	7,4
206	Кабінет директора	35,3
207	Лабораторія	21,7
208	Лабораторія	20,2
209	ПП	20,4
210	Кладова	2,9
211	Архів	5,6
212	Санвузол (Ч)	4,1
213	Санвузол (Ж)	2,1
214	Бухгалтерія	25,5
215	Каса	5,7
216	Гардероб лаборантів	8,5
217	Кабінет зав.лабораторією	10,9

Изм. Колич. Лист №док. Подп. Дата		08-12.МКР.001.00.000 СК			
		Підвищення енергоефективності систем опалення і вентиляції в будинках громадського типу			
Розробив	Величук Е.М.	Схема опалення	Стадія	Лист	Листов
Перевірив	Джеджула В.В.			2	10
Рецензент		Схема розташування опалювальних приладів на 2-му поверсі	ВНТУ, ТГ-15м		
Норм.контр.	Панкевич О.Д.				
Затвердив					

Формат А1

Аксонометрична схема системи опалення першого поверху

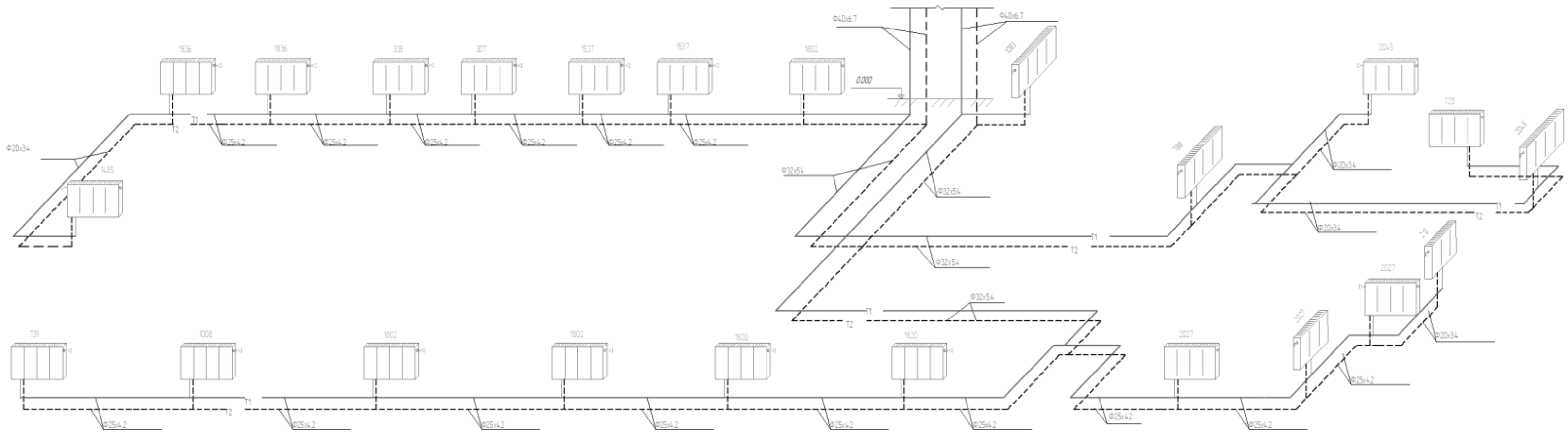

Аксонометрична схема системи опалення другого поверху

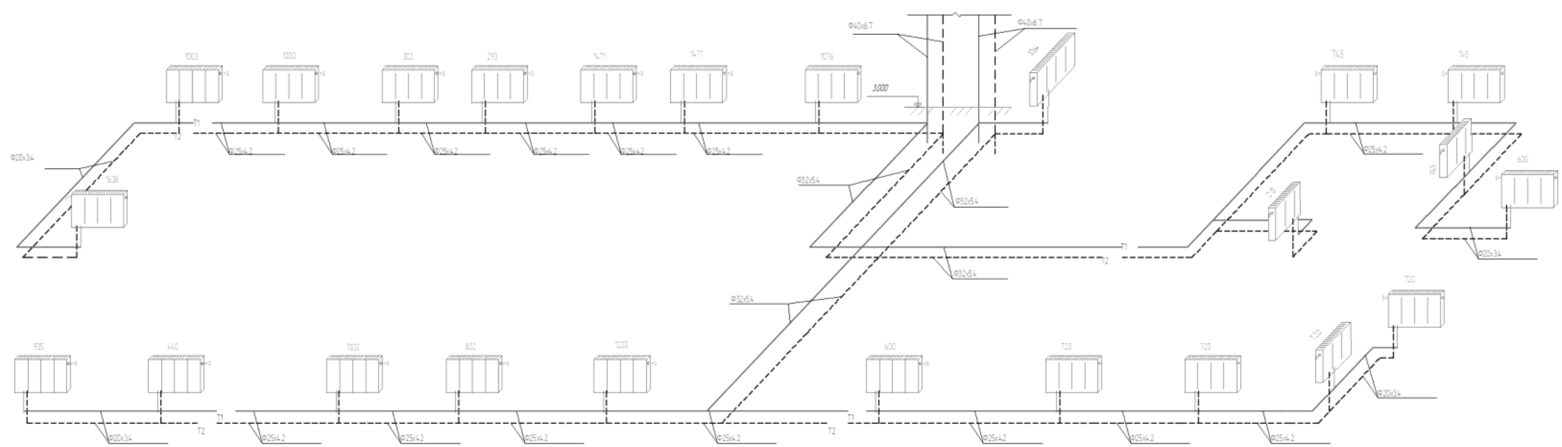

						08-12.МКР.003.000 СК			
						Підвищення енергоефективності систем опалення і вентиляції в будинках громадського типу			
Изм	Кол.уч	Лист	№док	Підп.	Дата				
Розроб.		Величук Е.М				Система опалення	Стадія	Лист	Листов
Перевірив		Дзедзула В.В							10
Рецензент						Аксонометричні схема опалення на поверхах	ВНТУ, ТГ-15м		
Н.контроль		Панкевич О.Д							
Затвердив									

Формат А1

Інв. № подл. | Подп. и дата | Взам. инв. №

План розташування вентиляційних приладів на першому поверсі

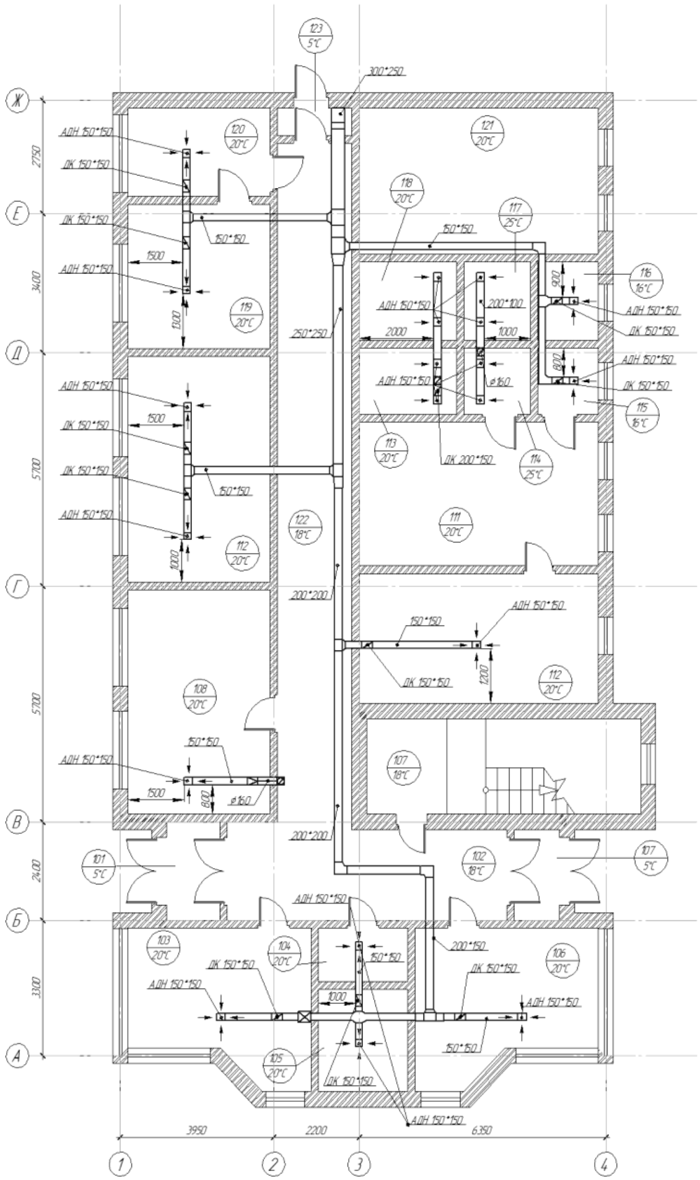

Експлікація приміщень

№ прим.	Найменування	Площа, м²
101	Тамбур	3,3
102	Хол	16,6
103	Охорона	15,7
104	Охорона	5,7
105	Щитова	3,02
106	Медпункт	15,7
107	Тамбур	2,6
108	Оператор автовагової	20,02
109	Сходова клітка	16,4
110	Сушка спецодягу	19,5
111	Гардероб жіночий	21,6
112	Кімната прийому їжі	20,2
113	Санвузол (Ж)	4,03
114	Душова (Ж)	2,7
115	Кладова	2,5
116	Кладова	2,9
117	Душова (Ч)	3,3
118	Санвузол (Ч)	4,7
119	Кабінет	11,8
120	Кабінет	9,03
121	Гардероб чоловічий	21,9
122	Коридор	31,3
123	Тамбур	1,3

08-12.МКР.001.00.000 СК		
Підвищення енергоефективності систем опалення і вентиляції в будинках громадського типу		
Изм. Кол.уч. Лист №док. Подп. Дата		
Розробив: Величук Є.М.	Схема опалення	Стадія — Лист 4 — Листов 10
Перевірив: Джеджула В.В.		
Рецензент		
Норм.контр.: Панкевич О.Д.	Схема розташування вентиляційних приладів на 1-му поверсі	ВНТУ, ТГ-15м
Затвердив		

Формат А1

Согласовано

Взам. инв. №

Подп. и дата

Инв. № подл.

План розташування вентиляційних приладів на другому поверсі

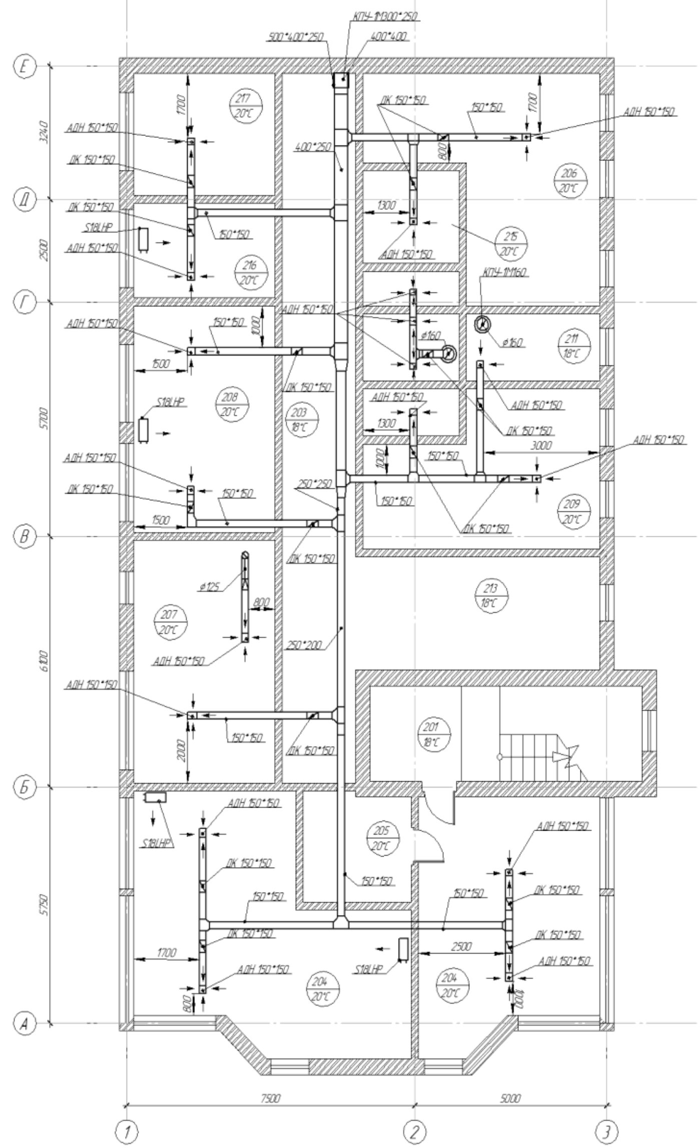

Експлікація приміщень

№прим	Найменування	Площа, м²
201	Сходова клітка	16,4
202	Хол	17,5
203	Коридор	33,1
204	Головний бухгалтер	26,9
205	Приймальня	7,4
206	Кабінет директора	35,3
207	Лабораторія	21,7
208	Лабораторія	20,2
209	ГІП	20,4
210	Кладова	2,9
211	Архів	5,6
212	Санвузол (Ч)	4,1
213	Санвузол (Ж)	2,1
214	Бухгалтерія	25,5
215	Каса	5,7
216	Гардероб лаборантів	8,5
217	Кабінет зав.лабораторією	10,9

08-12.МКР.003.00.000 СК

Підвищення енергоефективності систем опалення і вентиляції в будинках громадського типу

Изм	Колуч	Лист	№док.	Подп.	Дата
Розробив		Величук Е.М.			
Перевірив		Джедкуло В.В.			
Рецензент					
Норм.контр.		Понкевич О.Д.			
Затвердив					

Схема вентиляції

Стадия	Лист	Листов
	5	10

Схема розташування вентиляційних приладів на 2-му поверсі

ВНТУ, ТГ-15м

Формат А1

Согласовано

Взам. инв. №

Подп. и дата

Инв. № подл.

Система вентиляції на плані даху (1:75)

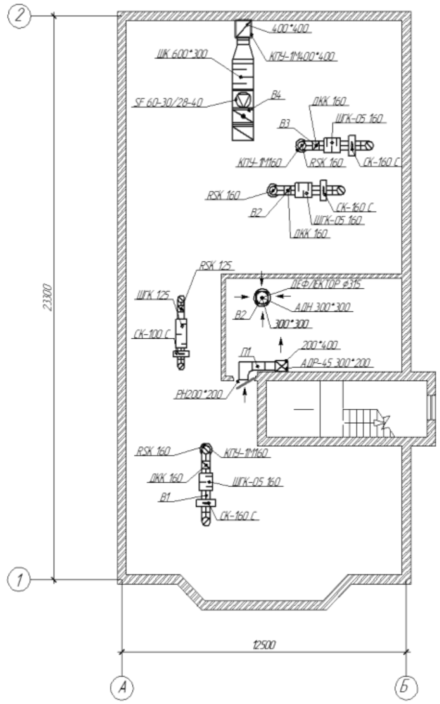

Аксонометрична схема системи вентиляції другого поверху

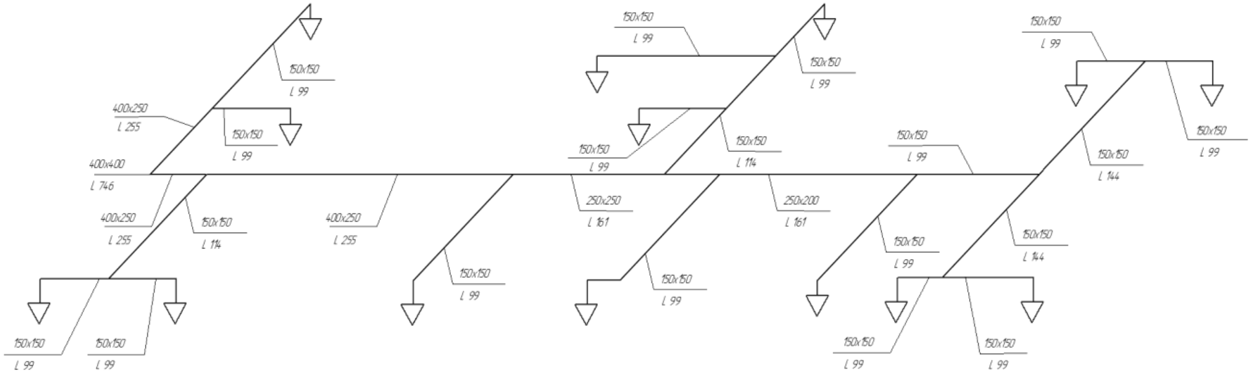

Аксонометрична схема системи вентиляції першого поверху

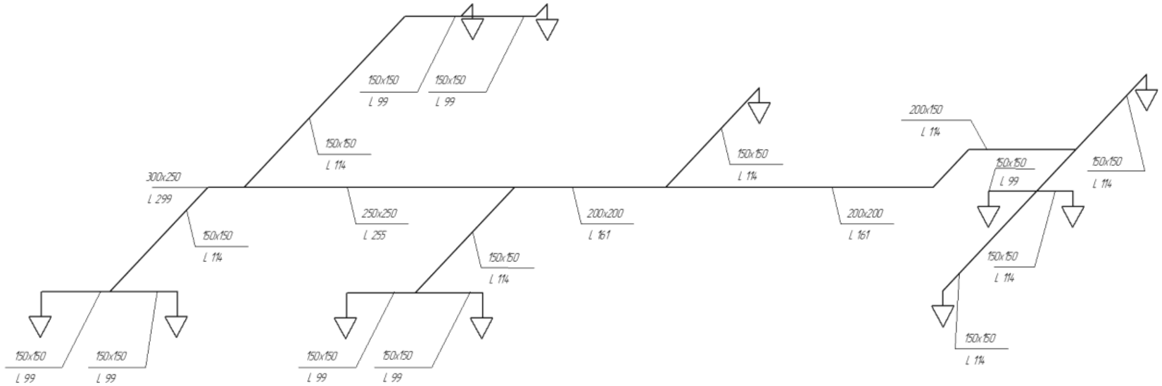

Согласовано
Взам. инв. №
Подп. и дата
Инв. № подл.

08-12.МКР.001.000 СК						
Підвищення енергоефективності систем опалення і вентиляції в будинках громадського типу						
Изм. Кол.уч. Лист №док. Подп. Дата						
Розроб.	Величук Є.М.	Система вентиляції	Стадия	Лист	Листов	
Перевірив	Олейкуло В.В.			6	10	
Рецензент		Аксонометричні схеми вентиляції на поверхах, система вентиляції на плані даху	ВНТУ, ТГ-15м			
Н.контроль	Гонкевич О.Д.					
Затвердив						

Формат А1

Тепломеханіча схема котельні

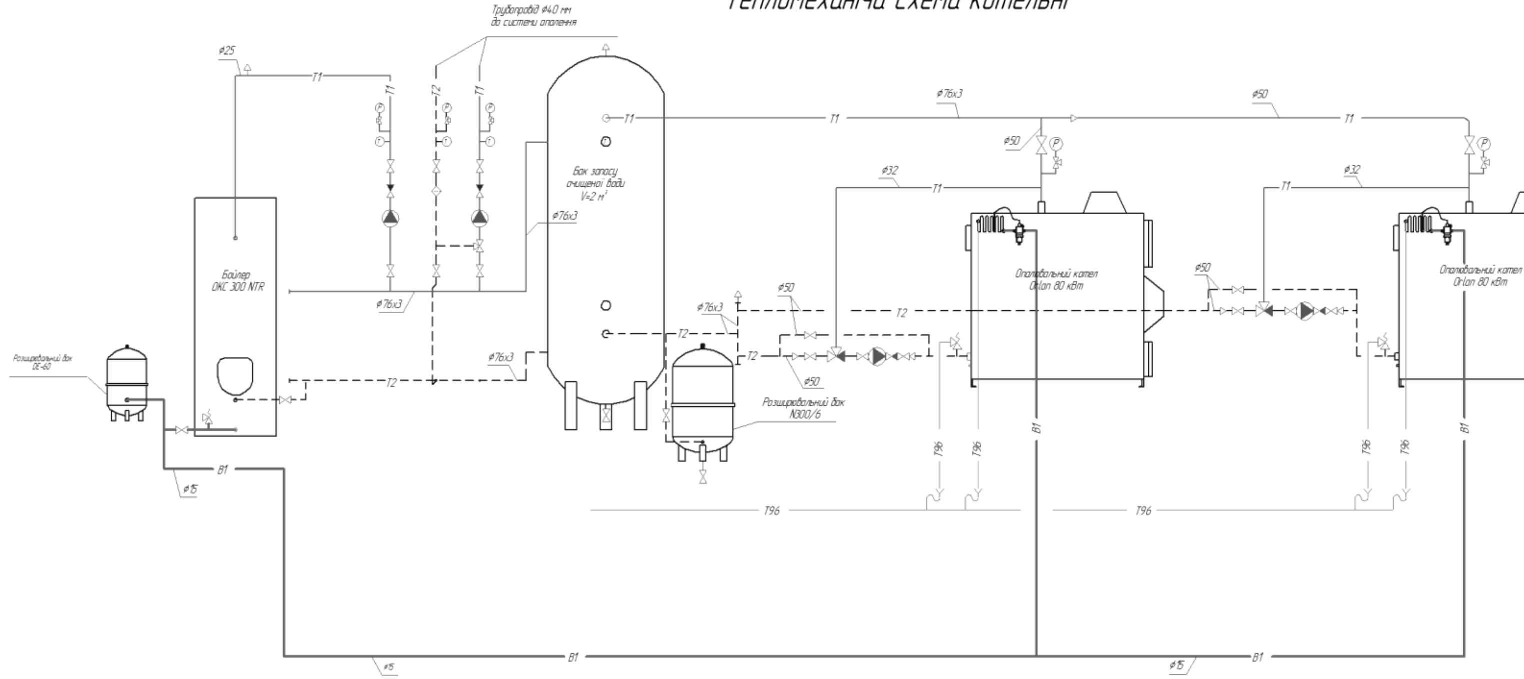

План опалювального пункту (1:50)

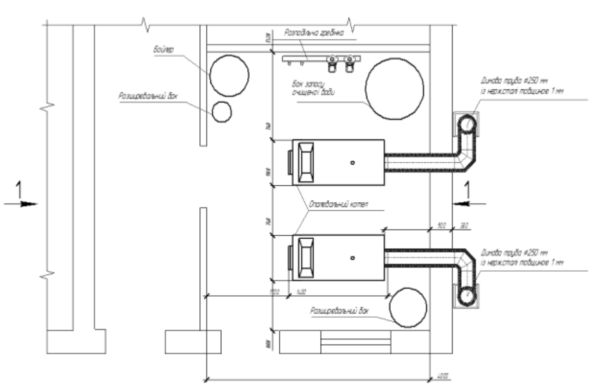

Розріз 1–1 (1:25)

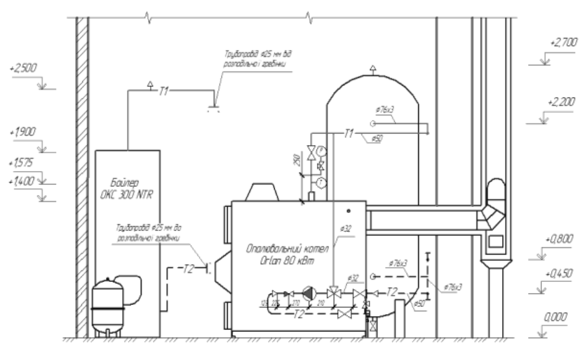

Умовні позначення

Позначення	Найменування
— T1 —	Трубопровід прямої подачі мережевої води
– – T2 – – –	Трубопровід зворотньої подачі мережевої води
— B1 —	Трубопровід холодної води
—T96—	Дренажний трубопровід
	Фільтр сітчатий
	Кран кульковий муфтовий
	Зворотній клапан
	Циркулярний насос
	Кран шаровий муфтовий для спуску води і повітря
	Трьохходовий змішувальний клапан
	Запобіжно-скидний клапан
	Автоматичний повітро-відвідний клапан
P T	Манометр радіальний, термометр біметалічний

						08-12.МКР.001.00.000 ОВ		
Изм.	Колич.	Лист	№док.	Подп.	Дата	Підвищення енергоефективності систем опалення і вентиляції в будинках громадського типу		
Розробив		Величук Е.М.				Опалювальний пункт	Стадія	Лист	Листов
Перевірив		Джедкула В.В.						7	10
Рецензент						Тепломеханічна схема котельні	ВНТУ, ТГ-15м		
Норм.контр.		Панкевич О.Д.							
Затвердив									

Формат А1

Погоджено

Взам. инв. №

Подп. и дата

Инв. № подл.

Календарний план монтажу системи опалення

№ П/П	Найменування робіт	Обин. вим.	Об'єми	Норма часу люд/год	Трудо-місткість	Склад бригади	К-сть бригад	Трива-лість	Шифр РЕКН
1	Доставлення деталей і обладнання до місця монтажу	т	5,5	2,1	12	водій-1 монтажник 3р-1	1	0,75	Е1-1-1
2	Пробивання гнізд та отворів в цегляних стінахтовщиною до 380 мм	100 шт	1	83,87	80	монтажник 3р-2	1	5	46-29-6
3	Пробивання борозд в бетоних конструкціях площею до 50см^2	100 шт	3	58,54	175	монтажник 3р-1 монтажник 4р-1	3	3,5	46-30-2
4	Встановлення котлів сталевих водогрійних на твердому паливі	шт	2	75,44	150	монтажники 6р-2, 5р-2, 4р-2	1	3,75	18-2-1
5	Обв'язування вузла нагріву і прокладання трубопроводів	100 м	0,82	82,49	65	електрозварювальник 5р-2 слесар-сантехнік 4р-2, 3р-2	1	1,5	16-11-2
6	Влаштування баків-акумуляторів	шт	3	5,95	18	монтажник 4р-1 монтажник 3р-1	3	0,25	18-10-2
7	Встановлення циркуляційних насосів	шт	4	26,73	100	монтажник 5р-1 монтажник 3р-1	2	3	18-13-1
8	Встановлення фільтрів	шт	4	14,92	60	монтажник 4р-1 монтажник 3р-1	2	1,75	18-21-4
9	Встановлення розподільчих гребінок	шт	3	11,25	30	монтажник 4р-1 монтажник 3р-1	2	0,5	18-15-1
10	Встановлення вентилів, засувок, клапанів зворотних, кранів прохідних на трубопроводах діаметром до 50 мм	шт	54	2,41	130	монтажник 6р-1 монтажник 4р-1	2	4	16-15-2
11	Прокладання трубопроводів опалення із поліпропіленових труб d 50х8,4 мм	100 м	0,16	117,6	18	монтажник 4р-1 монтажник 4р-1	2	0,25	16-14-16
12	Прокладання трубопроводів опалення із поліпропіленових труб d 40х6,7 мм	100 м	0,95	115,2	110	монтажник 4р-1 монтажник 3р-1	2	3,5	16-14-15
13	Прокладання трубопроводів опалення із поліпропіленових труб d 32х5,4 мм	100 м	1,72	106,1	180	монтажник 4р-1 монтажник 3р-1	2	5,5	16-14-14
14	Прокладання трубопроводів опалення із поліпропіленових труб d 25х4,2 мм	100 м	0,66	92,4	60	монтажник 4р-1 монтажник 3р-1	2	1,75	16-14-13
15	Прокладання трубопроводів опалення із поліпропіленових труб d 20х3,4 мм	100 м	0,98	89,9	90	монтажник 4р-1 монтажник 3р-1	2	2,75	16-14-12
16	Монтаж радіаторів	100 кВт	0,9	96,92	85	монтажник 4р-1 монтажник 3р-1	2	2	18-6-2
17	Встановлення контрольно-вимірювальних приладів	1 комплект	1	0,2	4	монтажник 4р-2 монтажник 3р-1	1	0,25	18-22-5
18	Фарбування трубопроводів	100 м^2	0,11	107,59	12	монтажник 3р-2 монтажник 2р-1	1	0,5	15-17-4
19	Ізолювання трубопроводів	100 м	5,29	1,6	8	монтажник 4р-2 монтажник 2р-1	1	0,25	26-23-1
20	Гідравлічне випробування трубопроводів системи	100 м	5,29	8,22	40	монтажники 6,5,4 р. – 1	1	1,25	16-29-1
21	Зароблення отворів, гнізд та борозд	м^3	1	124,11	124	монтажник 3р-2	2	3,75	46-33-5
22	Вивезення деталей і обладнання з місця монтажу	т	0,4	2,1	4	водій-1 монтажник 3р-1	1	0,25	Е1-1-1

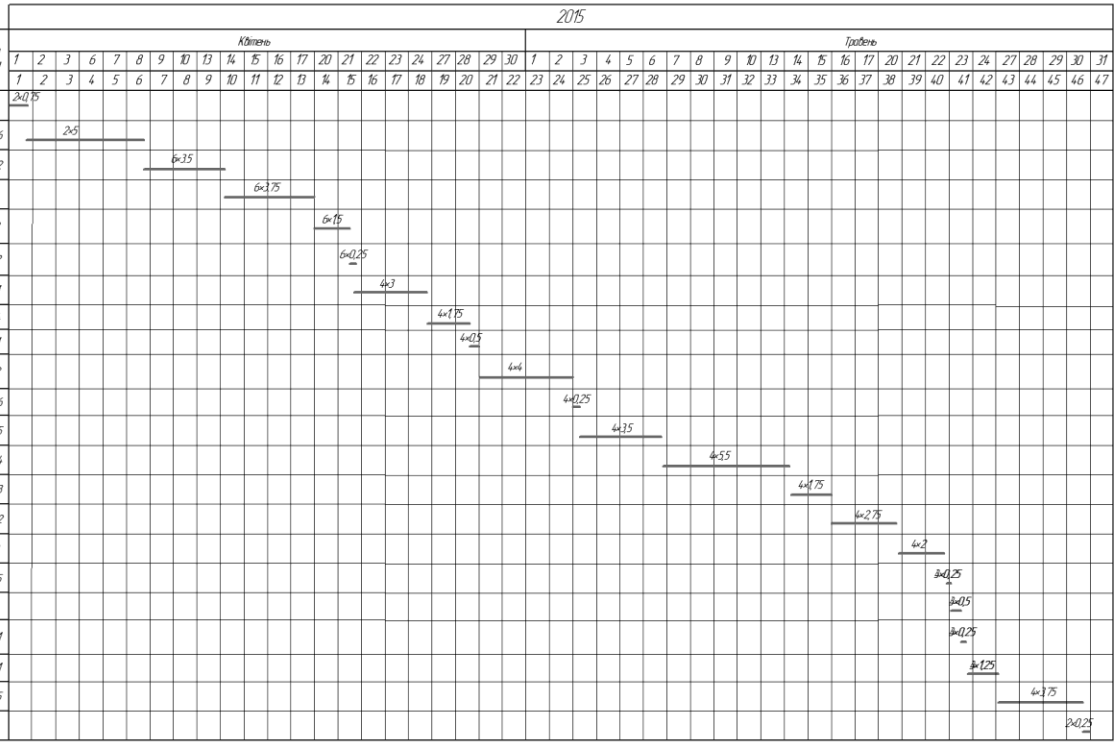

Графік руху робітників

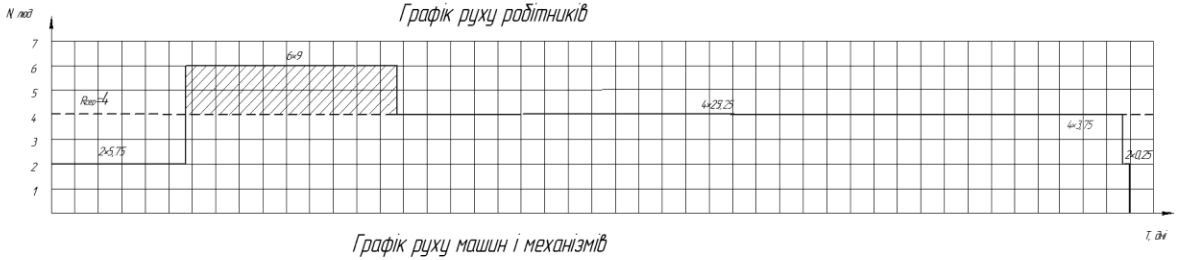

Графік руху машин і механізмів

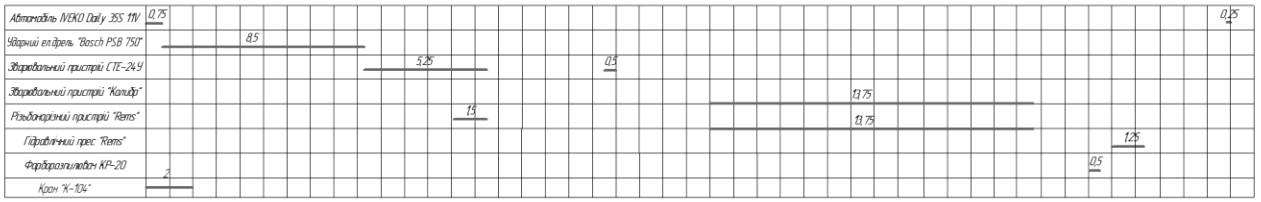

Техніко-економічні показники графіку руху робітників

№	Позначення	Формула	Результат	Од.виміру
1	$Q_{заг.}$	ΣQ_i	193	люд/дні
2	$T_{заг.}$	–	46	дні
3	$R_{вер}$	–	6	люд
4	$R_{сер}$	$Q_{заг.}/T_{заг.}$	4	люд
5	$T_{ксп.}$	–	9	дні
6	$Q_{навт.}$	–	18	люд/дні
7	α_1	$R_{сер}/R_{вер}$	0,66	–
8	α_2	$Q_{навт.}/Q_{заг.}$	0,09	–
9	α_3	$T_{ксп.}/T_{заг.}$	0,39	–

Календарний план монтажу системи вентиляції

№ П/П	Найменування робіт	Один. вим.	Об'єми	Норма часу люд/год	Трудо-міст-кість	Склад бригади	К-сть бригад	Трива-лість	Шифр РЕКН	2015, Квітень (дні 1–19)
1	Доставлення деталей і обладнання до місця монтажу	т	4,6	2,1	10	водій-1 монтажник 3р.-1	1	0,75	Е1-1-1	2×0,75
2	Пробивання гнізд та отворів в цегляних стінах товщиною до 380 мм	100 шт	1	83,87	80	монтажник 3р.-2	2	2,5	46-29-6	4×2,5
3	Пробивання борозд в бетоних конструкціях площею до 500 см²	100 шт	1	44,48	45	монтажник 3р-1 монтажник 4р-1	2	1,5	46-3-3	4×1,5
4	Прокладання трубопроводів з оцинкованої сталі класу «Щ» (щільні) товщиною 0,6 мм діаметром до 250 мм	100 м	0,22	261,8	60	монтажники 5р-1, 4р-3, 3р-3, 2р-3	1	0,75	20-4-4	10×0,75
5	Прокладання трубопроводів з оцинкованої сталі класу «Щ» (щільні) товщиною 0,6 мм діаметром до 355 мм	100 м	0,36	239,7	90	монтажники 5р-1, 4р-3, 3р-3, 2р-3	1	1,25	20-4-5	10×1,25
6	Прокладання трубопроводів з оцинкованої сталі класу «Щ» (щільні) товщиною 0,6 мм діаметром до 450 мм	100 м	1,12	207,4	240	монтажники 5р-1, 4р-3, 3р-3, 2р-3	1	3	20-4-6	10×3
7	Прокладання трубопроводів з оцинкованої сталі класу «Щ» (щільні) товщиною 0,7 мм діаметром від 500 до 560 мм	100 м	0,59	207,4	125	монтажники 5р-1, 4р-3, 3р-3, 2р-3	1	1,75	20-4-7	10×1,75
8	Прокладання трубопроводів з оцинкованої сталі класу «Щ» (щільні) товщиною 0,7 мм діаметром до 800 мм	100 м	0,59	156,06	100	монтажники 5р-1, 4р-3, 3р-3, 2р-3	1	1,25	20-4-8	10×1,25
9	Прокладання трубопроводів з оцинкованої сталі класу «Щ» (щільні) товщиною 1 мм діаметром від 900 до 1000 мм	100 м	0,3	126,14	40	монтажники 5р-1, 4р-3, 3р-3, 2р-3	1	0,5	20-4-18	10×0,5
10	Прокладання трубопроводів з оцинкованої сталі класу «Щ» (щільні) товщиною 1 мм діаметром до 1250 мм	100 м	0,1	116,11	25	монтажники 5р-1, 4р-3, 3р-3, 2р-3	1	0,25	20-4-19	10×0,25
11	Прокладання трубопроводів з оцинкованої сталі класу «Щ» (щільні) товщиною 1,2 мм діаметром 1600 мм	100 м	0,1	89,76	25	монтажники 5р-1, 4р-3, 3р-3, 2р-3	1	0,25	20-4-21	10×0,25
12	Встановлення заслінок повітряних та клапанів повітряних КВР з ручним приводом діаметром до 800 мм	шт	12	3,64	45	монтажник 3р-5 монтажник 2р-3	1	0,75	20-14-4	8×0,75
13	Встановлення грат жалюзійних площею у просвіті до 0,25 м²	шт	75	1,82	140	монтажник 3р-5 монтажник 2р-3	1	2,25	20-11-1	8×2,25
14	Встановлення вентиляторів осьових масою до 0,05 т	шт	5	8,43	45	монтажник 3р-5 монтажник 2р-3	1	0,75	20-32-2	8×0,75
15	Встановлення відсосів від обладнання	100 кг	4	6,75	30	монтажник 3р.-2 монтажник 2р.-2	1	1	20-17-1	4×1
16	Встановлення камер припливних пилових без секції зрошування продуктивністю до 63 тис. м3/год	1 камера	1	9,27	40	монтажник 3р.-2 монтажник 2р.-2	1	1,25	20-42-5	4×1,25
17	Випробування вентиляційної мережі	100 м	3,45	8,22	30	монтажники 5р.-1 4р.-1, 3р.-2	1	1	16-29-1	4×1
18	Вивезення деталей і обладнання з місця монтажу	т	0,3	2,1	4	водій-1 монтажник 3р.-1	1	0,25	Е1-1-1	2×0,25

Графік руху робітників

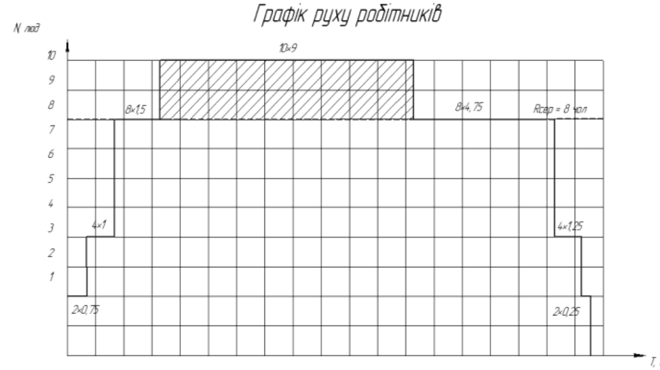

Техніко-економічні показники графіку руху робітників

№	Позначення	Формула	Результат	Од.виміру
1	$Q_{заг.}$	ΣQ_i	147	люд/дні
2	$T_{заг.}$	–	19,5	дні
3	R_{max}	–	10	люд
4	$R_{сер}$	$Q_{заг.}/T_{заг.}$	8	люд
5	$T_{вст.}$	–	9	дні
6	$Q_{надл.}$	–	18	люд/дні
7	α_1	$R_{сер}/R_{max}$	0,8	–
8	α_2	$Q_{надл.}/Q_{заг.}$	0,13	–
9	α_3	$T_{вст.}/T_{заг.}$	0,56	–

Графік руху машин і механізмів

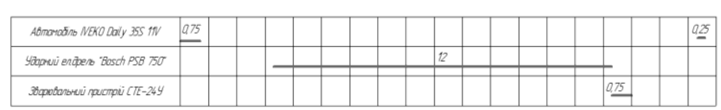

1 (див. лист 1)
(1:10)

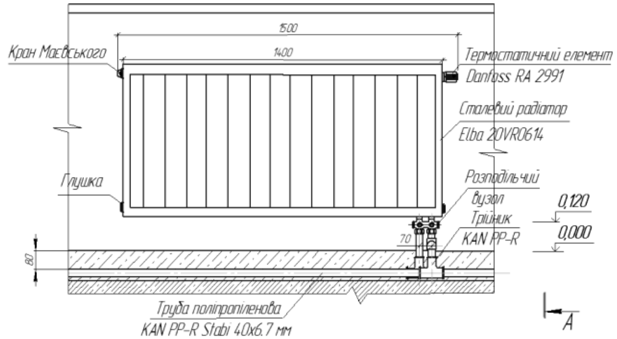

А–А
(1:10)

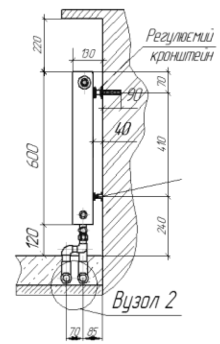

3 (див. лист 1)
(1:2)

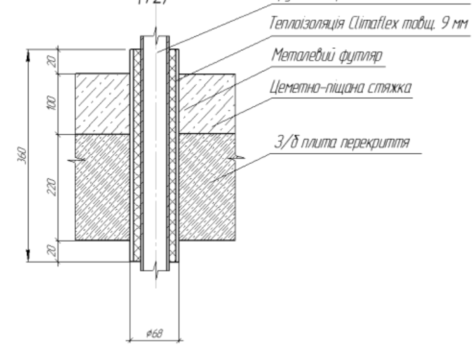

4
(1:10)

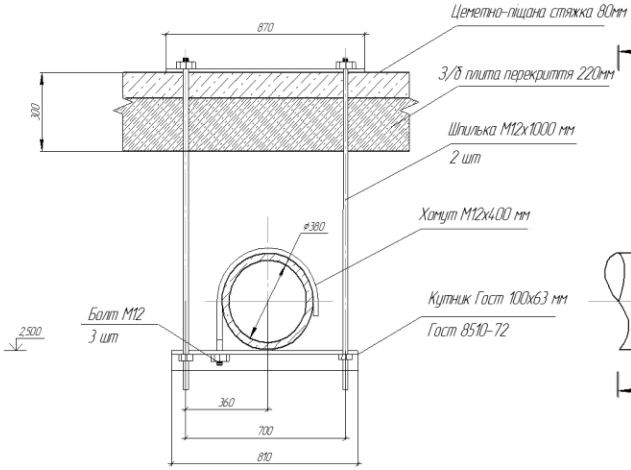

Б–Б
(1:10)

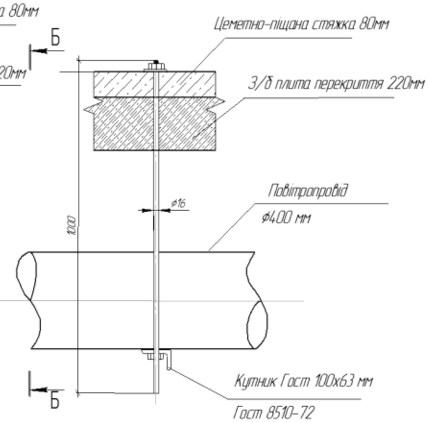

2
(4:1)

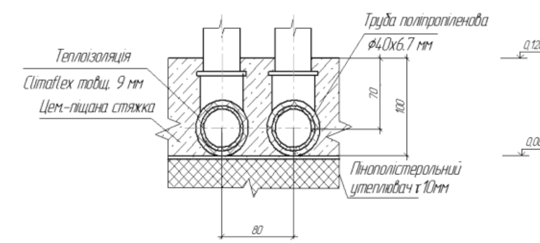

Согласовано
Взам. инв. №
Подп. и дата
Инв. № подл.

08-12.МКР.001.000 СК			
Підвищення енергоефективності систем опалення і вентиляції в будинках громадського типу			
Изм. Колуч. Лист №док. Подп. Дата			
Разроб. Величук Є.М.	Монтажні креслення	Стадия	Лист / Листов
Перевірив Лжедзула В.В.			10 / 10
Рецензент	Вузли прокладання трубопроводів у підлозі, прохід стояка через перекриття, кріплення радіатора	ВНТУ, ТГ-15м	
Н.контроль Панкевич О.Д.			
Затвердив			

Формат А1

Висновки:

У результаті виконання магістерської кваліфікаційної роботи на тему «Вдосконалення роботи комбінованої системи водяного і повітряного опалення громадських будівель» було вирішено наступні задачі:

1 Проведено аналіз існуючих систем водяного і повітряного опалення.

2 Розроблено математичну модель нестаціонарного теплового режиму будівель, що дозволяє вибрати раціональні режими роботи комбінованої системи водяного і повітряного опалення.

3 Виконано технічний розрахунок системи опалення та вентиляції.

4 Розглянуто варіант виконання монтажних робіт системи опалення та вентиляції.

5 Запропоновані заходи з енергозбереження.

6 Передбачено заходи з охорони праці та безпеки в надзвичайних ситуаціях.

7 Визначені техніко-економічні показники.

8 Виконано графічну частину проекту.